LINEAR-HCS
RUA SÃO JORGE, 267 - Tel: 11-2823-8800
SÃO CAETANO DO SUL - SP - CEP: 09530-250

www.linear-hcs.com.br
Atualizado 18/06/2013

LEITOR DE PROXIMIDADE WIEGAND - MODELO L102A

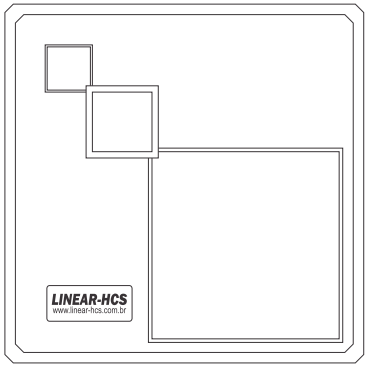

1.CARACTERÍSTICAS:
- Comunicação por protocolo wiegand;
- Funciona interligado ao Receptor CTW-4 sem interfaces adicionais, para uso com os Receptores CT 2009 ou CT-2, é necessário o uso de um Conversor Wiegand/Serial CW-1 Linear-HCS;
- Sinalizações de status por led e buzzer;
- Resistente a água (pode ser instalada ao tempo);
- Consumo de alimentação 12VDC x 50mAh (deve ser alimentado pela saída 12V do receptor ou em caso de fonte exclusiva, deve ter os terras unificados).

2.RECOMENDAÇÕES IMPORTANTES
- Evite instalar o leitor em superfícies metálicas para não comprometer o ganho no alcance durante a leitura dos dispositivos de proximidade;
- Nas aplicações com receptores CTW-4 onde as fontes de alimentação do receptor e do leitor forem distintas, deve-se comunizar os terras das fontes de alimentação, ou seja, interligar o terra da fonte do leitor com o terra da fonte do receptor. Se a aplicação for com o Conversor Wiegand/Serial CW-1 e Receptores CT-2, CT 2009 ou multifunção, faça a comunização dos terras entre as fontes de alimentação do conversor CW-1 e leitor L102A;
- Evite passar o cabeamento dos equipamentos Linear-HCS pela mesma tubulação de cercas elétricas, evite também a proximidade entre os equipamentos e cerca ou cabos da mesma.

3 - SINALIZAÇÃO DO LED FRONTAL E BUZZER INTERNO
Ao apresentar um cartão ou chaveiro de proximidade ao Leitor L102A ocorre uma sinalização auxiliar por meio do led frontal, acompanhado de um alerta sonoro que permite reconhecer a compatibilidade do dispositivo com o sistema, funcionamento do cartão e validação do acionamento.

ACIONAMENTO COM CARTÃO OU CHAVEIRO NÃO COMPATÍVEL
O leitor emite o alerta de um bip acompanhado de uma piscadas de luz verde sincronizada e logo em seguida outro alerta de cinco bips rápidos acompanhado de cinco piscadas de luz na cor azul claro sincronizadas.

ACIONAMENTO COM CARTÃO OU CHAVEIRO COMPATÍVEL NÃO CADASTRADO
O leitor emite o alerta de um bip acompanhado de uma piscadas de luz verde sincronizada.

ACIONAMENTO VÁLIDO (COM UM CARTÃO OU CHAVEIRO CADASTRADO)
O leitor emite o alerta de três bips sequênciais, sendo o primeiro mais longo e dois mais breves, acompanhado de três piscadas de luz verde sincronizadas a este mesmo tempo.

GRÁFICO DE SINALIZAÇÃO POR LED/BUZZER

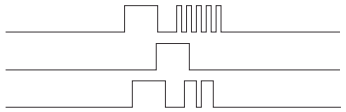

CARTÃO INCOMPATÍVEL
CARTÃO COMPATÍVEL NÃO CADASTRADO
ACIONAMENTO VÁLIDO (CARTÃO CADASTRADO)

4 - CONEXÕES

4.1 - DESCRIÇÃO DO CHICOTE DE LIGAÇÃO.
1 - Vermelho - Entrada de energia **12VCC**;
2 - Preto - Entrada de energia **GNG**;
3 - Verde - Comunicação Wiegand **DATA 0**;
4 - Branco - Comunicação Wiegand **DATA 1**;
5 - Azul - Entrada de sinal do **LED** Frontal sinalizador de status;
6 - Amarelo - Entrada de sinal do **BUZZER** de sinalização sonora.

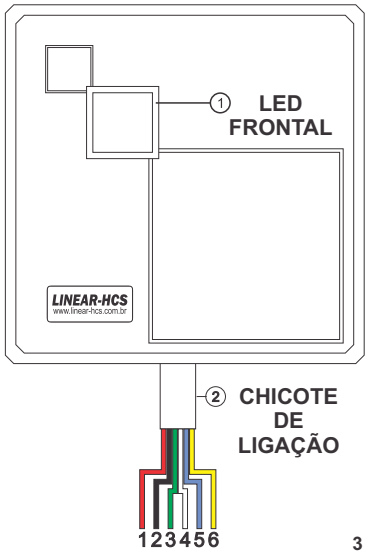

4.2 - CONEXÃO COM RECEPTOR CTW-4.

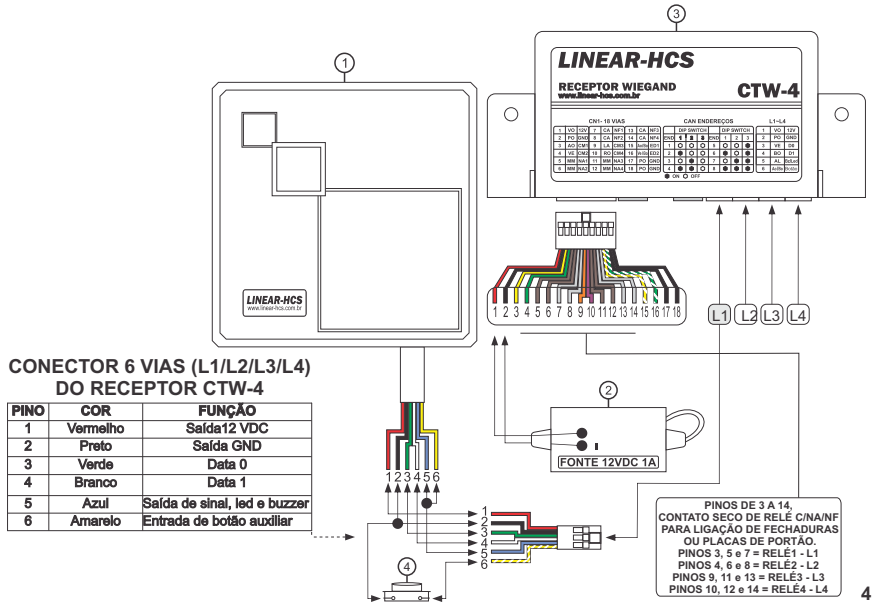

CONECTOR 6 VIAS (L1/L2/L3/L4) DO RECEPTOR CTW-4

PINO	COR	FUNÇÃO
1	Vermelho	Saída12 VDC
2	Preto	Saída GND
3	Verde	Data 0
4	Branco	Data 1
5	Azul	Saída de sinal, led e buzzer
6	Amarelo	Entrada de botão auxiliar

4.3 - CONEXÃO COM RECEPTOR CT-2 UTILIZANDO CONVERSOR CW-1.

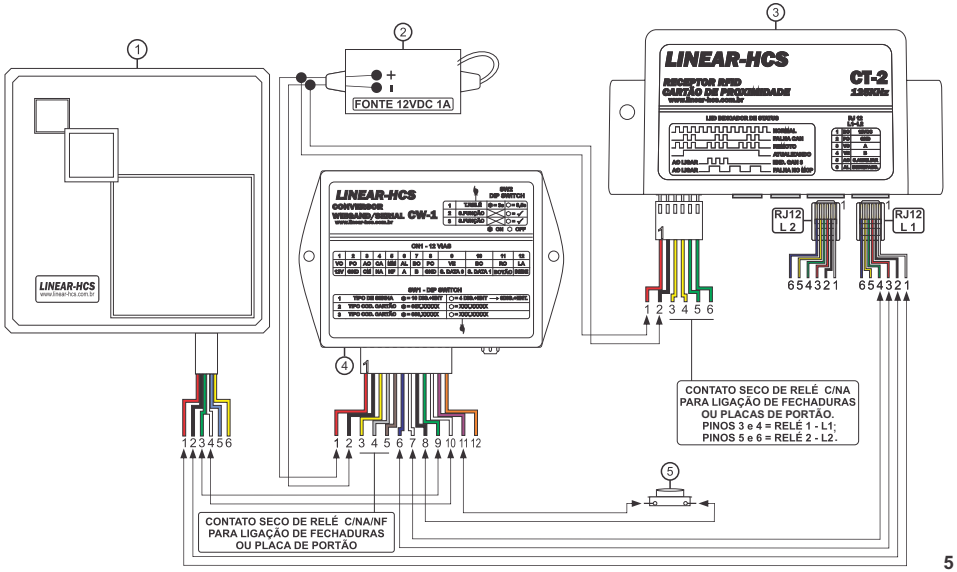

4.4 - CONEXÃO COM RECEPTOR. MULTIFUNÇÃO UTILIZANDO CONVERSOR CW-1

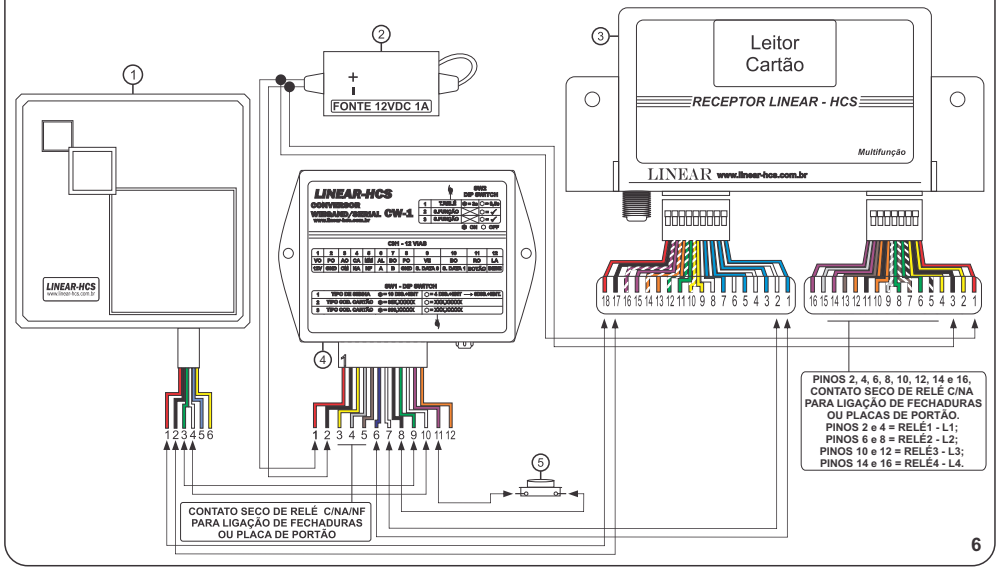

4.5 - CONEXÃO COM RECEPTOR CT-2009 UTILIZANDO CONVERSOR CW-1.

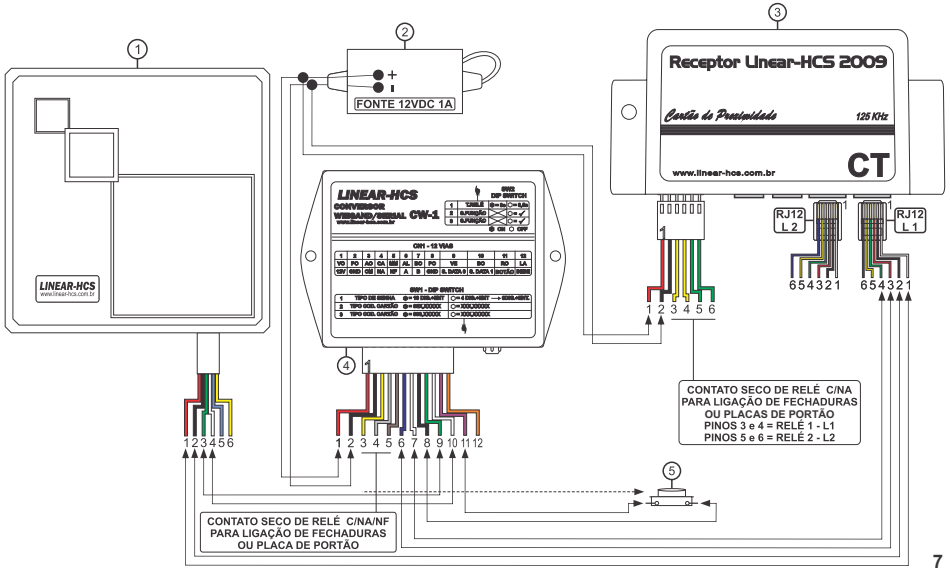

DESCRIÇÕES DA FIGURA 4.2

1 - LEITOR L102A;
2 - FONTE DE ALIMENTAÇÃO 12VCC 1A;
3 - RECEPTOR LINEAR-HCS CTW-4;
4 - BOTÃO AUXILIAR PARA ABERTURA DE PORTÃO (OPCIONAL).

DESCRIÇÕES DA FIGURA 4.3

1 - LEITOR L102A;
2 - FONTE DE ALIMENTAÇÃO 12VCC 1A;
3 - RECEPTOR LINEAR-HCS CT-2;
4 - CONVERSOR WIEGAND/SERIAL CW-1;
5 - BOTÃO AUXILIAR PARA ABERTURA DE PORTÃO (OPCIONAL).

DESCRIÇÕES DA FIGURA 4.4

1 - LEITOR L102A;
2 - FONTE DE ALIMENTAÇÃO 12VCC 1A;
3 - RECEPTOR LINEAR-HCS CT 2009;
4 - CONVERSOR WIEGAND/SERIAL CW-1;
5 - BOTÃO AUXILIAR PARA ABERTURA DE PORTÃO (OPCIONAL).

DESCRIÇÕES DA FIGURA 4.5

1 - LEITOR L102A;
2 - FONTE DE ALIMENTAÇÃO 12VCC 1A;
3 - RECEPTOR MULTIFUNÇÃO;
4 - CONVERSOR WIEGAND/SERIAL CW-1;
5 - BOTÃO AUXILIAR PARA ABERTURA DE PORTÃO (OPCIONAL).

***NOTA:* NA APLICAÇÃO DO LEITOR L102A UTILIZANDO CONVERSOR WIEGAND/SERIAL CW-1,NÃO OCORRERÁ A SINALIZAÇÃO DE VALIDAÇÃO DA LEITURA POR MEIO DO LED FRONTAL OU PELO BUZZER INTERNO, ESTE RECURSO ESTÁ DISPONÍVEL SOMENTE NO RECEPTOR CTW-4.**